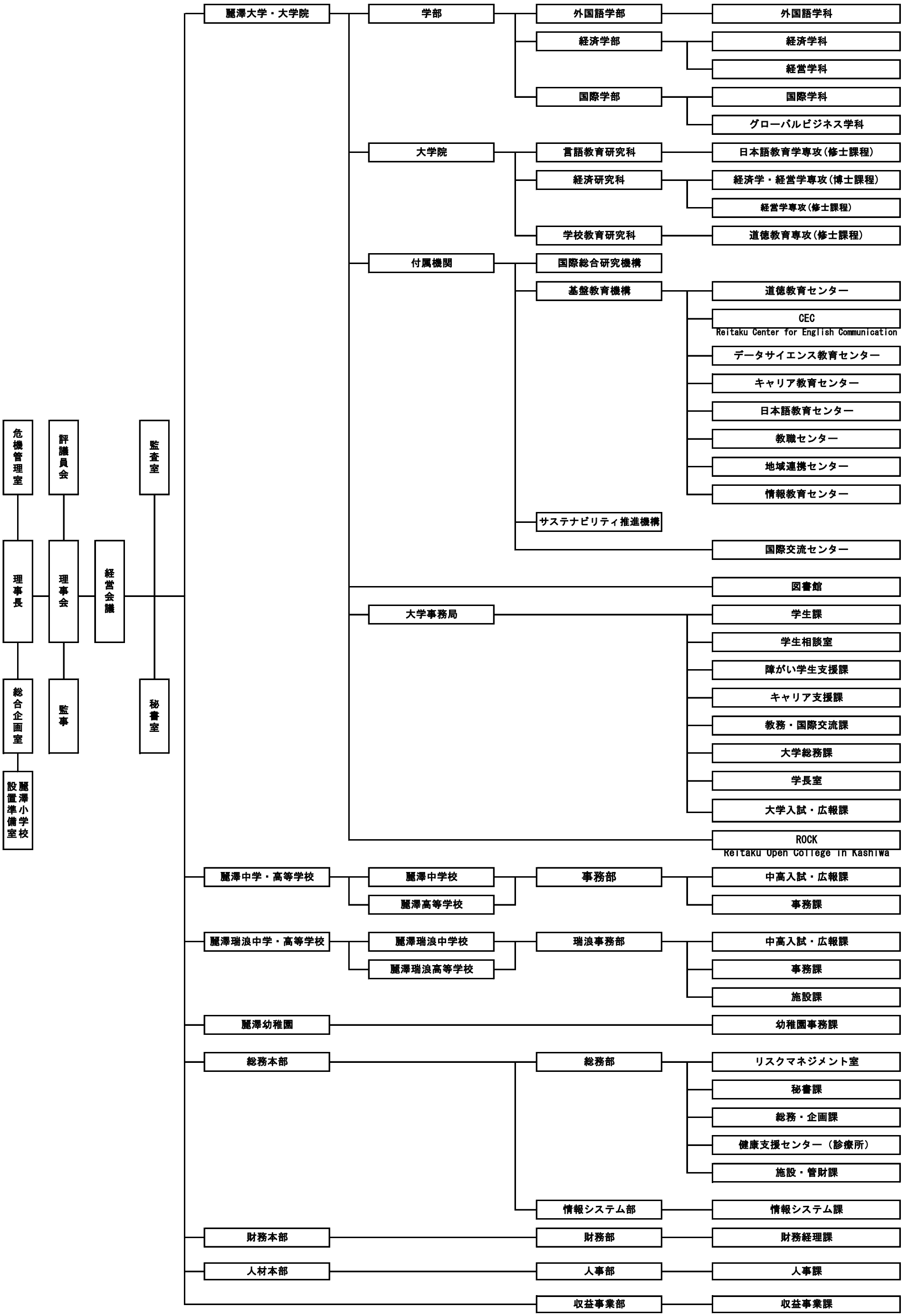令和５年７月１４日付　学校法人廣池学園組織図